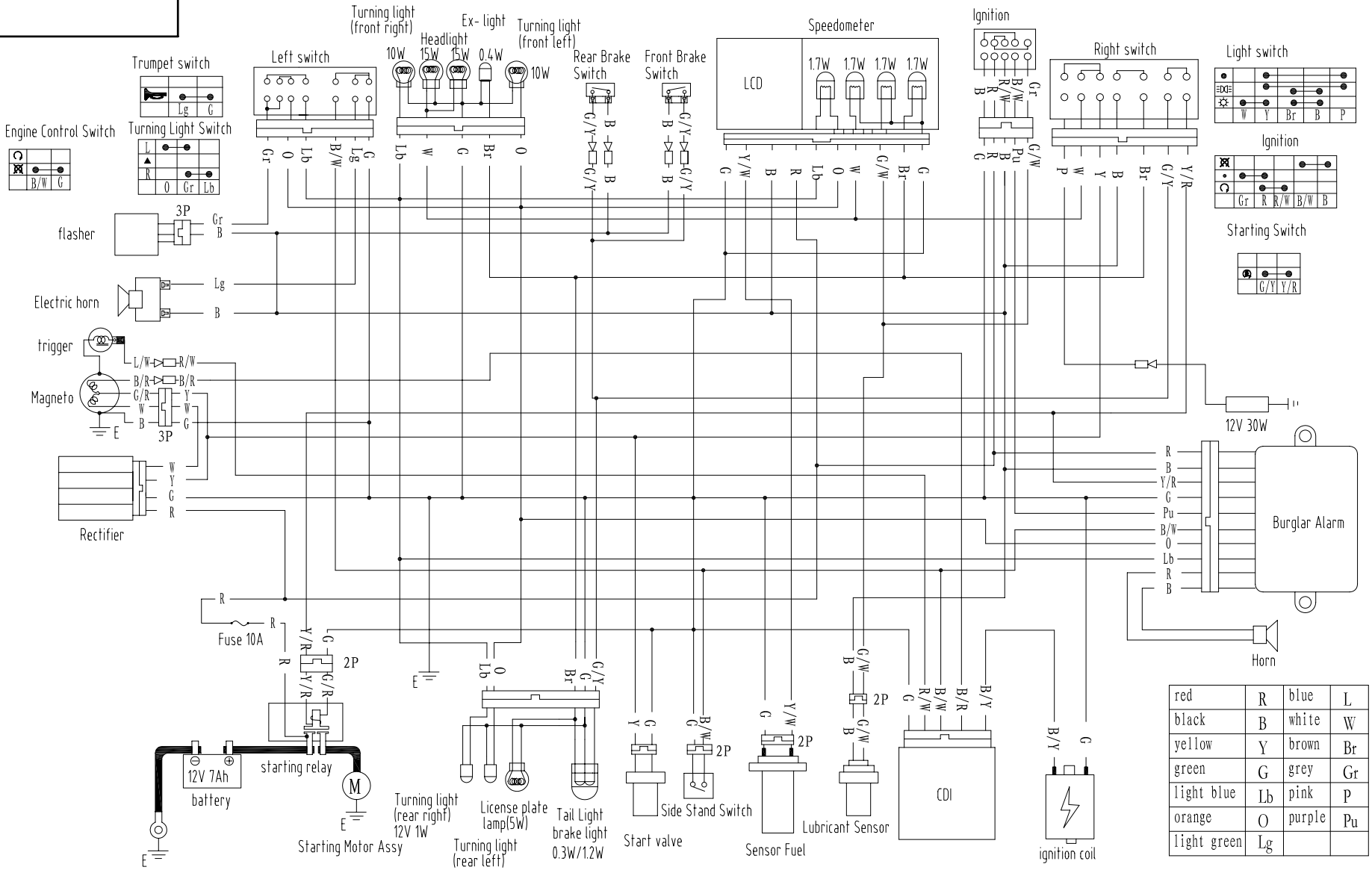


| | | | |
|---|---|---|---|
| red | R | blue | L |
| black | B | white | W |
| yellow | Y | brown | Br |
| green | G | grey | Gr |
| light blue | Lb | pink | P |
| orange | O | purple | Pu |
| light green | Lg | | |

| | | | | | | | |
|---|---|---|---|---|---|---|---|
| 标记 | 处数 | 分区 | 更改文件号 | 签名 | 年、月、日 | | |
| 设计 | | 2009.3.10 | 审核 | | | 阶段标记 | 重量 | 比例 |
| 校对 | | | | | | S | | |
| 工艺 | | | | | | 共 1 页 | 第 1 页 | |
| 标准化 | | | 批准 | | | | | |

宁波市龙嘉摩托车有限公司

LJ50QT-H
电路原理图

借、通用件登记

旧底图总号

底图总号

签 字

日 期